E-DISPLAY.CH
DIGITAL SIGNAGE SOLUTIONS

2 JAHRE Garantie

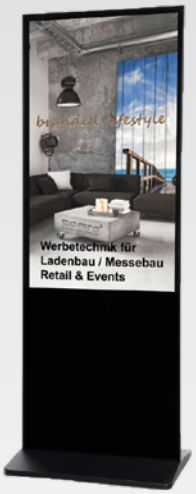

KIOSK STELE

49“ Zoll schwarz oder weiss YXD49P

Setze dich am Point of Sale aufmerksam in Szene. Mit unseren Kiosk Lösungen hast du einen idealen Blickfang für die effiziente Kundenansprache. Dank dem Einsatz modernster Technik und einem ansprechenden Design bist du optimal für den Erstkontakt zu Kunden aufgestellt. Wir unterstützen dich gerne bei der Erstellung und Aufbereitung der Inhalte.

Unsere Kiosk Stelen sind mit oder ohne Touchfunktion erhältlich.

Highlights

Bildschirm
49“ TFT LCD Display mit 1920x1080 Pixel
Die 4K Ultra HD-Bildqualität sorgt für ein perfektes Bild und satte Farben.

Netzwerk
Eingebautes WiFi, LAN und GSM Modul

Helligkeit
max. 450 cd/m² mit intelligenter Helligkeitsregelung (verbessert den visuellen Effekt des Bildes und spart Energie und Strom)

Betriebssystem
Je nach Anwendung können unterschiedliche Player eingebaut werden. Es können Android, Linux oder Windows Betriebssysteme verwendet werden.

Gehärtetes Glas
Die Kiosk Stele verfügt über ein wärmebehandeltes gehärtetes Glas, was Schäden verhindert.

Masse
1848 x 716 x 45 mm (HxBxT)

Blendschutz
Optische Technologie streut spiegelähnliche Reflexionen und helles Licht um die Anzeige auf dem Bildschirm klar und sichtbar zu halten.

Touchscreen (optional)
Der Touchscreen erkennt bis zu 20 Berührungen zur selben Zeit, was ideal ist für die gleichzeitige Nutzung mehrerer Personen.

E-DISPLAY.CH GmbH
Sonnmatthof 9 CH-6023 Rothenburg T +41 41 459 70 30 office@e-display.ch www.e-display.ch

Spezifikationen

Digitales Display

Grösse	49 Zoll
Auflösung	1920 x 1080 Pixel
Helligkeit	450 CDM/m²
Kontrast	4000:1
Reaktionszeit (typ)	6ms
Aktualisierungsrate	60Hz
Betrachtungswinkel	178° (H) / 178° (V)
Betriebszeit	16 h / 7
Color gamut (X% NTSC)	85%
Display Farben	1.07B (10bit)

System

OS	Je nach Player, Android, Linux, Windows

Lautsprecher

Eingebauter Lautsprecher	2 x 4W Lautsprecher nach hinten gerichtet

Konnektivität

Eingänge	1 x HDMI
	1 x LAN
	2 x USB
	1 x USB Anschluss für Touch

Touch Display

Sensortyp	Infrarot-Touch-Rahmen
Oberflächen Schutz	4 mm entspiegeltes Glas
Infrarot Touch	≤20 points
Berührungsgenauigkeit	90%(±1mm)
Reaktionszeit	≤8ms
Touch Objekt	≥2mm

Stromverbrauch

Leistungsbedarf	AC 100 V ~ 240 V, 50/60 Hz
Stromverbrauch	80W

Gehäuse

Stelenfarbe	schwarz oder weiss
Abmessungen	1848 x 716 x 45 mm (HxBxT)
Gewicht netto	54kg
Packmasse	1960 x 810 x 210 mm

Zertifizierungen

Standard	CB,CE,cTUVus,CEC,FCC, ICASA
EAN	6973172940877

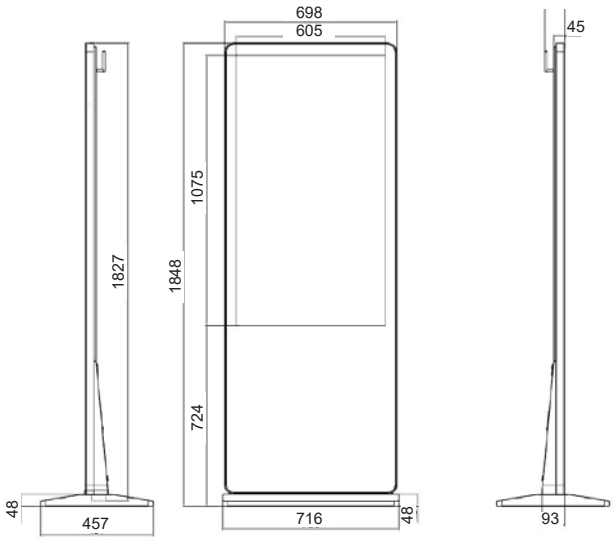

E-DISPLAY.CH
DIGITAL SIGNAGE SOLUTIONS

2 JAHRE Garantie

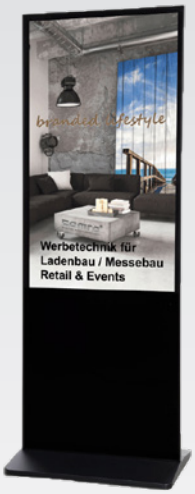

KIOSK STELE

55“ Zoll schwarz oder weiss YXD55P-WA

Setze dich am Point of Sale aufmerksam in Szene. Mit unseren Kiosk Lösungen hast du einen idealen Blickfang für die effiziente Kundenansprache. Dank dem Einsatz modernster Technik und einem ansprechenden Design bist du optimal für den Erstkontakt zu Kunden aufgestellt. Wir unterstützen dich gerne bei der Erstellung und Aufbereitung der Inhalte.

Unsere Kiosk Stelen sind mit oder ohne Touchfunktion erhältlich.

Highlights

Bildschirm
55“ TFT LCD Display mit 2180x3840 Pixel
Die 4K Ultra HD-Bildqualität sorgt für ein perfektes Bild und satte Farben.

Netzwerk
Eingebautes WiFi, LAN und GSM Modul

Helligkeit
max. 450 cd/m² mit intelligenter Helligkeitsregelung (verbessert den visuellen Effekt des Bildes und spart Energie und Strom)

Betriebssystem
Je nach Anwendung können unterschiedliche Player eingebaut werden. Es können Android, Linux oder Windows Betriebssysteme verwendet werden.

Gehärtetes Glas
Die Kiosk Stele verfügt über ein wärmebehandeltes gehärtetes Glas, was Schäden verhindert.

Masse
1898 x 760 mm x 45 (HxBxT)

Blendschutz
Optische Technologie streut spiegelähnliche Reflexionen und helles Licht um die Anzeige auf dem Bildschirm klar und sichtbar zu halten.

Touchscreen (optional)
Der Touchscreen erkennt bis zu 20 Berührungen zur selben Zeit, was ideal ist für die gleichzeitige Nutzung mehrerer Personen.

E-DISPLAY.CH GmbH
Sonnmatthof 9 CH-6023 Rothenburg T +41 41 459 70 30 office@e-display.ch www.e-display.ch

Spezifikationen

Digitales Display

Grösse	55 Zoll
Auflösung	2160 x 3840 Pixel
Helligkeit	450 CDM/m²
Kontrast	4000:1
Reaktionszeit (typ)	6ms
Aktualisierungsrate	60Hz
Betrachtungswinkel	178° (H) / 178° (V)
Betriebszeit	16h / 7
Color gamut (X% NTSC)	85%
Display Farben	1.07B (10bit)

System

OS	Je nach Player, Android, Linux, Windows

Lautsprecher

Eingebauter Lautsprecher	2 x 4W Lautsprecher nach hinten gerichtet

Konnektivität

Eingänge	1 x HDMI
	1 x LAN
	2 x USB
	1 x USB Anschluss für Touch

Touch Display

Sensortyp	Infrarot-Touch-Rahmen
Oberflächen Schutz	4 mm entspiegeltes Glas
Infrarot Touch	≤20 points
Berührungsgenauigkeit	90%(±1mm)
Reaktionszeit	≤8ms
Touch Objekt	≥2mm

Stromverbrauch

Leistungsbedarf	AC 100 V ~ 240 V, 50/60 Hz
Stromverbrauch	115W

Gehäuse

Stelenfarbe	schwarz oder weiss
Abmessungen	1898 x 760 x 45 mm (HxBxT)
Gewicht netto	71kg
Packmasse	2000 × 870 x 210 mm (HxBxT)

Zertifizierungen

Standard	CB,CE,cTUVus,CEC,FCC, ICASA
EAN	6973172940877

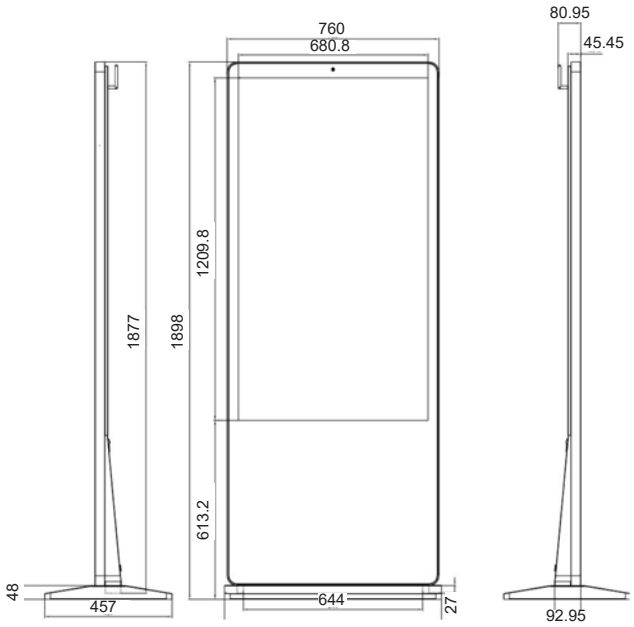

E-DISPLAY.CH
DIGITAL SIGNAGE SOLUTIONS

2 JAHRE Garantie

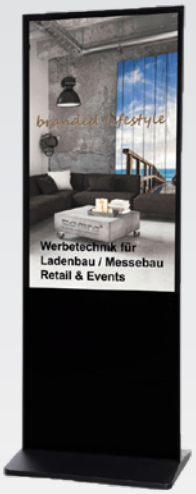

KIOSK STELE

65“ Zoll schwarz oder weiss YXD65P-WA

Setze dich am Point of Sale aufmerksam in Szene. Mit unseren Kiosk Lösungen hast du einen idealen Blickfang für die effiziente Kundenansprache. Dank dem Einsatz modernster Technik und einem ansprechenden Design bist du optimal für den Erstkontakt zu Kunden aufgestellt. Wir unterstützen dich gerne bei der Erstellung und Aufbereitung der Inhalte.

Unsere Kiosk Stelen sind mit oder ohne Touchfunktion erhältlich.

Highlights

Bildschirm
65“ TFT LCD Display mit 2180x3840 Pixel
Die 4K Ultra HD-Bildqualität sorgt für ein perfektes Bild und satte Farben.

Netzwerk
Eingebautes WiFi, LAN und GSM Modul

Helligkeit
max. 450 cd/m² mit intelligenter Helligkeitsregelung (verbessert den visuellen Effekt des Bildes und spart Energie und Strom)

Betriebssystem
Je nach Anwendung können unterschiedliche Player eingebaut werden. Es können Android, Linux oder Windows Betriebssysteme verwendet werden.

Gehärtetes Glas
Die Kiosk Stele verfügt über ein wärmebehandeltes gehärtetes Glas, was Schäden verhindert.

Masse
1950 x 840 x 45 mm (HxBxT)

Blendschutz
Optische Technologie streut spiegelähnliche Reflexionen und helles Licht um die Anzeige auf dem Bildschirm klar und sichtbar zu halten.

Touchscreen (optional)
Der Touchscreen erkennt bis zu 20 Berührungen zur selben Zeit, was ideal ist für die gleichzeitige Nutzung mehrerer Personen.

E-DISPLAY.CH GmbH
Sonnmatthof 9 CH-6023 Rothenburg T +41 41 459 70 30 office@e-display.ch www.e-display.ch

Spezifikationen

Digitales Display

Grösse	65 Zoll
Auflösung	2160 x 3840 Pixel
Helligkeit	450 CDM/m²
Kontrast	4000:1
Reaktionszeit (typ)	6ms
Aktualisierungsrate	60Hz
Betrachtungswinkel	178° (H) / 178° (V)
Betriebszeit	16h / 7
Color gamut (X% NTSC)	85%
Display Farben	1.07B (10bit)

System

OS	Je nach Player, Android, Linux, Windows

Lautsprecher

Eingebauter Lautsprecher	2 x 4W Lautsprecher nach hinten gerichtet

Konnektivität

Eingänge	1 x HDMI
	1 x LAN
	2 x USB
	1 x USB Anschluss für Touch

Touch Display

Sensortyp	Infrarot-Touch-Rahmen
Oberflächen Schutz	4 mm entspiegeltes Glas
Infrarot Touch	≤20 points
Berührungsgenauigkeit	90%(±1mm)
Reaktionszeit	≤8ms
Touch Objekt	≥2mm

Stromverbrauch

Leistungsbedarf	AC 100 V ~ 240 V, 50/60 Hz
Stromverbrauch	115W

Gehäuse

Stelenfarbe	schwarz oder weiss
Abmessungen	1950 x 840 x 45 mm (HxBxT)
Gewicht netto	95kg
Packmasse	2000 × 870 x 210 mm (HxBxT)

Zertifizierungen
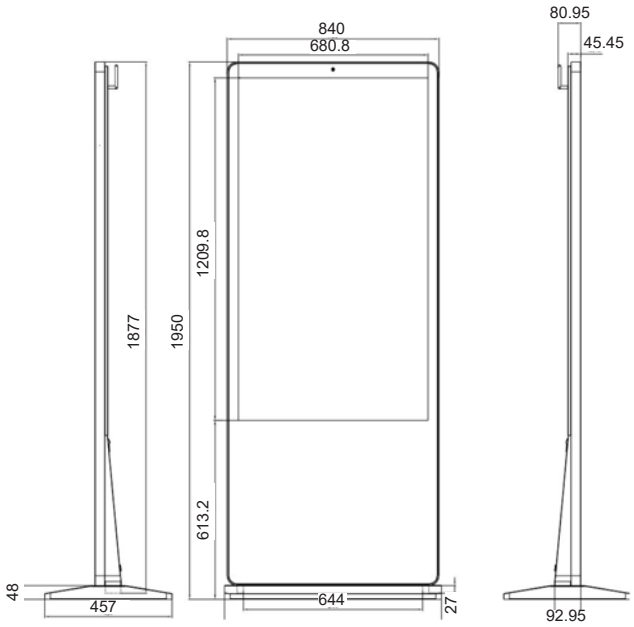
Standard	CB,CE,cTUVus,CEC,FCC, ICASA
EAN	6973172940877